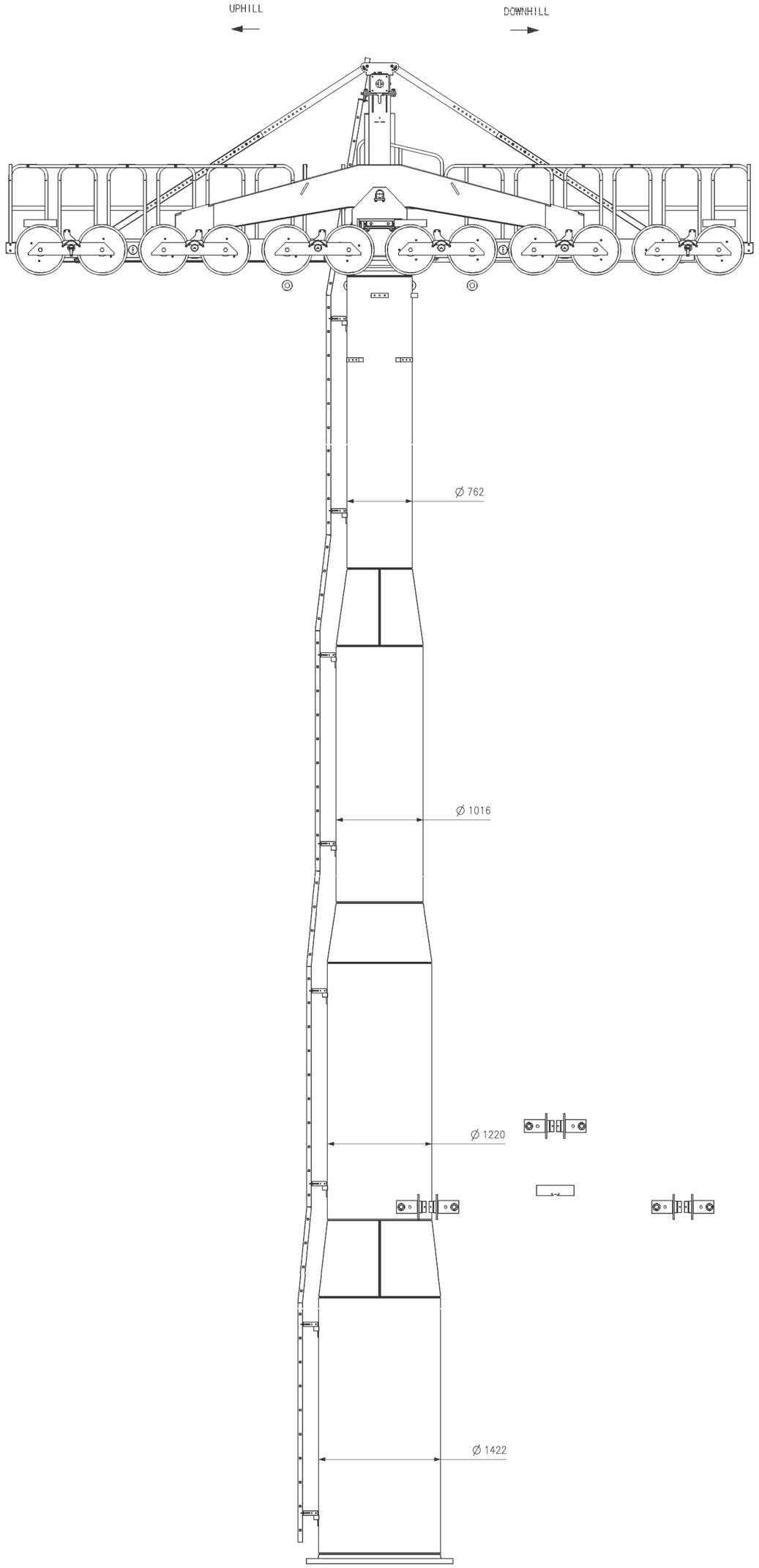

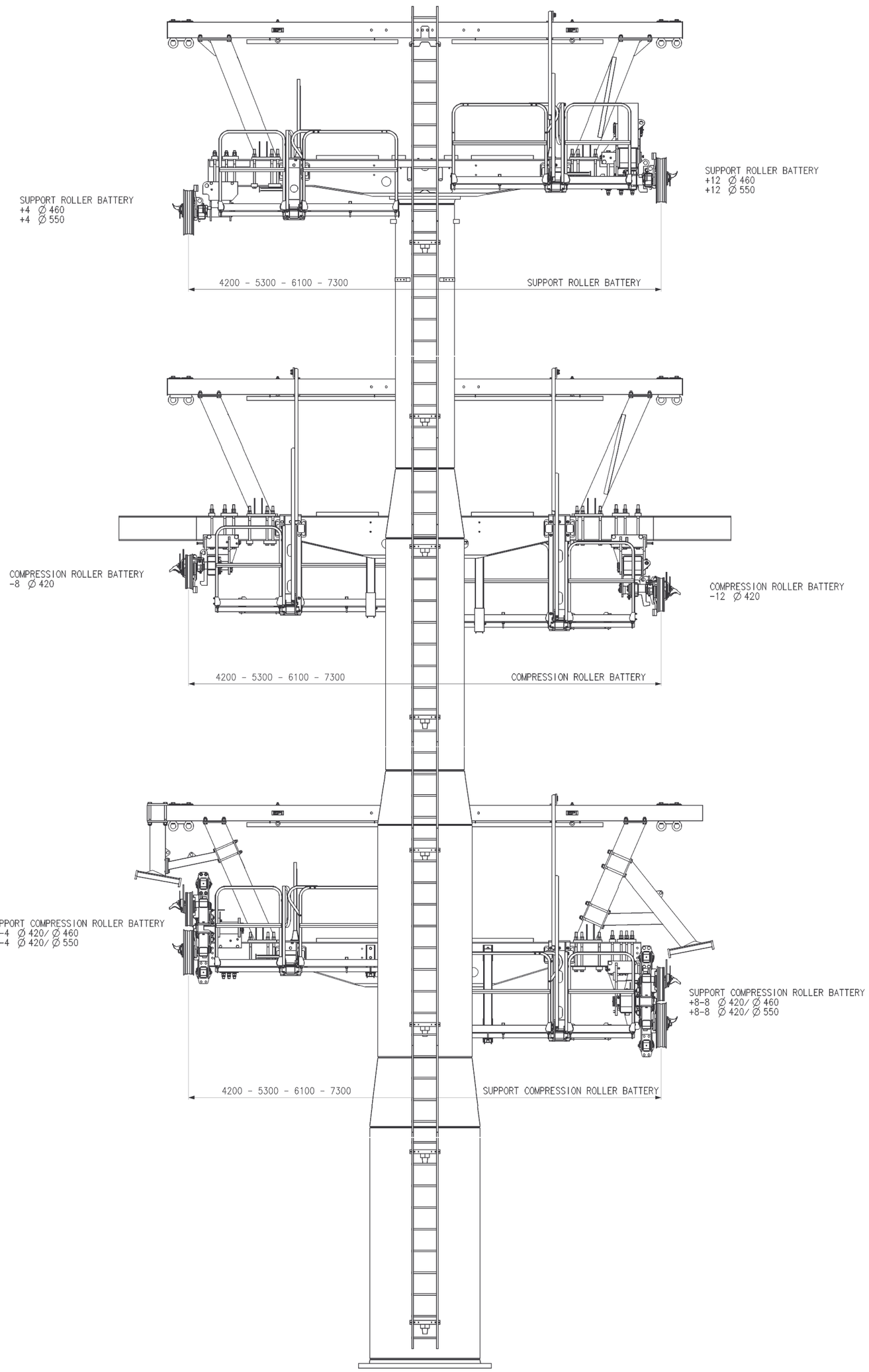
UPHILL VIEW

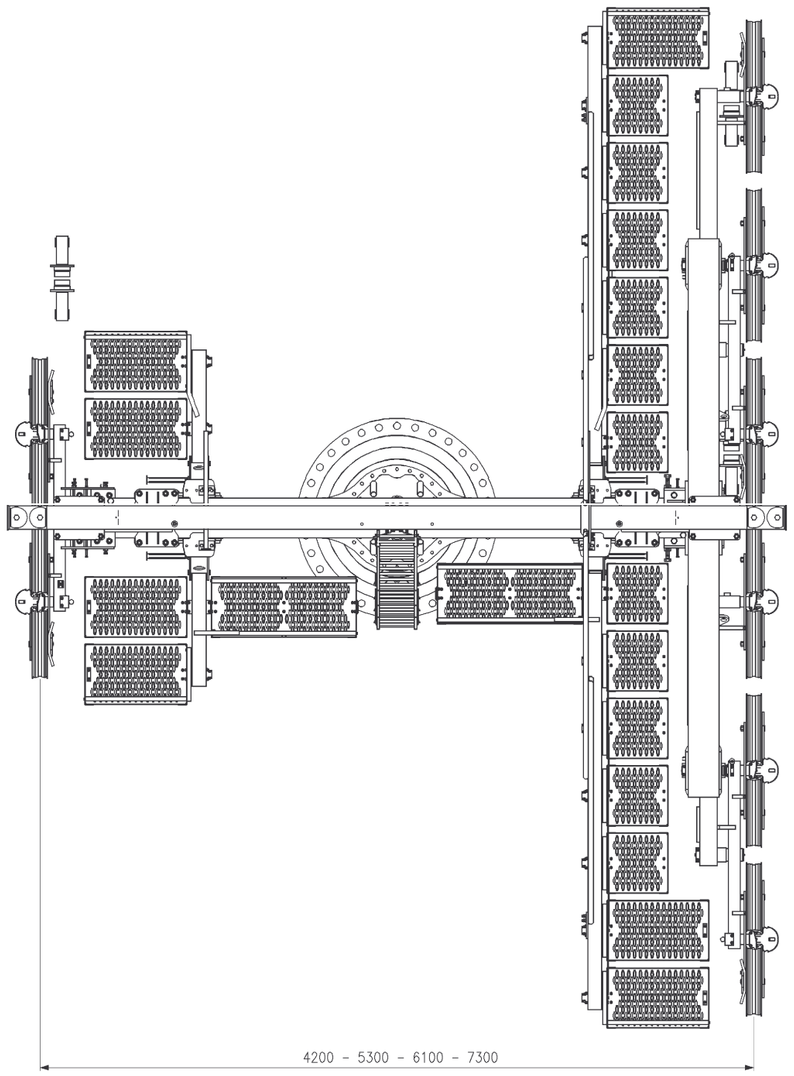
WORK PLATFORMS

R/06 Progetto seggiovia esaposto "Rifugio Verenetta - Monte Verena" (1656.50 - 2005.70)	R/06-B ELEMENTI COSTITUTIVI IMPIANTO
ALPI Consult — Progetti e consulenze per l'ambiente e il territorio — Environmental engineering and consulting — Galleria Roma, 10 - 35030 Albignasego - PD (Italy) Ph. +039 049 8626457 ISDN - Fax +039 049 711090 ref www.alpiconsult.com - e-mail alpiconsult@alpiconsult.com	B1 - SOSTEGNO DI LINEA

A titolo esemplificativo vengono allegati i disegni di alcune componenti tipizzate di una ditta costruttrice di impianti a fune.
Le soluzioni proposte sono del tutto indicative e possono subire variazioni in fase esecutiva.

REV	MODIFICATION	DATE	REV BY	CHECKED BY
01	UPDATE DRAWING	23/07/07	BERCIN	TRIOLIER

SPEC.

CABLE WAY: SCILLFOE/REDEVAL/AGE — SHEET / SHEETS — DATE / DATUM — FILE / STATUS

DESCRIPTION: LINE TOWER DRAWING CE2000/9/EG

DRAWING: PLAN STRECKENSTUETZE CE2000/9/EG

DRAWING NUMBER	SHEET SIZE	DATE / DATUM	DRAWN BY / DESSINÉ PAR	SCALE / ÉCHELLE	SHEET NUMBER	REV / DATE / DESCRIPTION
LINE LP2007	A0	31-Dec-2002	BERCIN	1/25	- Kg	

SUBJECT TO CHANGE / SUBJECT TO CHANGE	DRAWN BY / DESSINÉ PAR	ITEM NUMBER / ARTIKEL NUMMER
—	TRIOLIER Thierry	96000034

POMA POMAGALSKI S.A. F-38000 ZIRKLAND

THIS DRAWING AND ITS DESIGN ARE THE PROPERTY OF POMAGALSKI SA. DUPLICATIONS AND/OR PERMISSION ARE PROHIBITED.